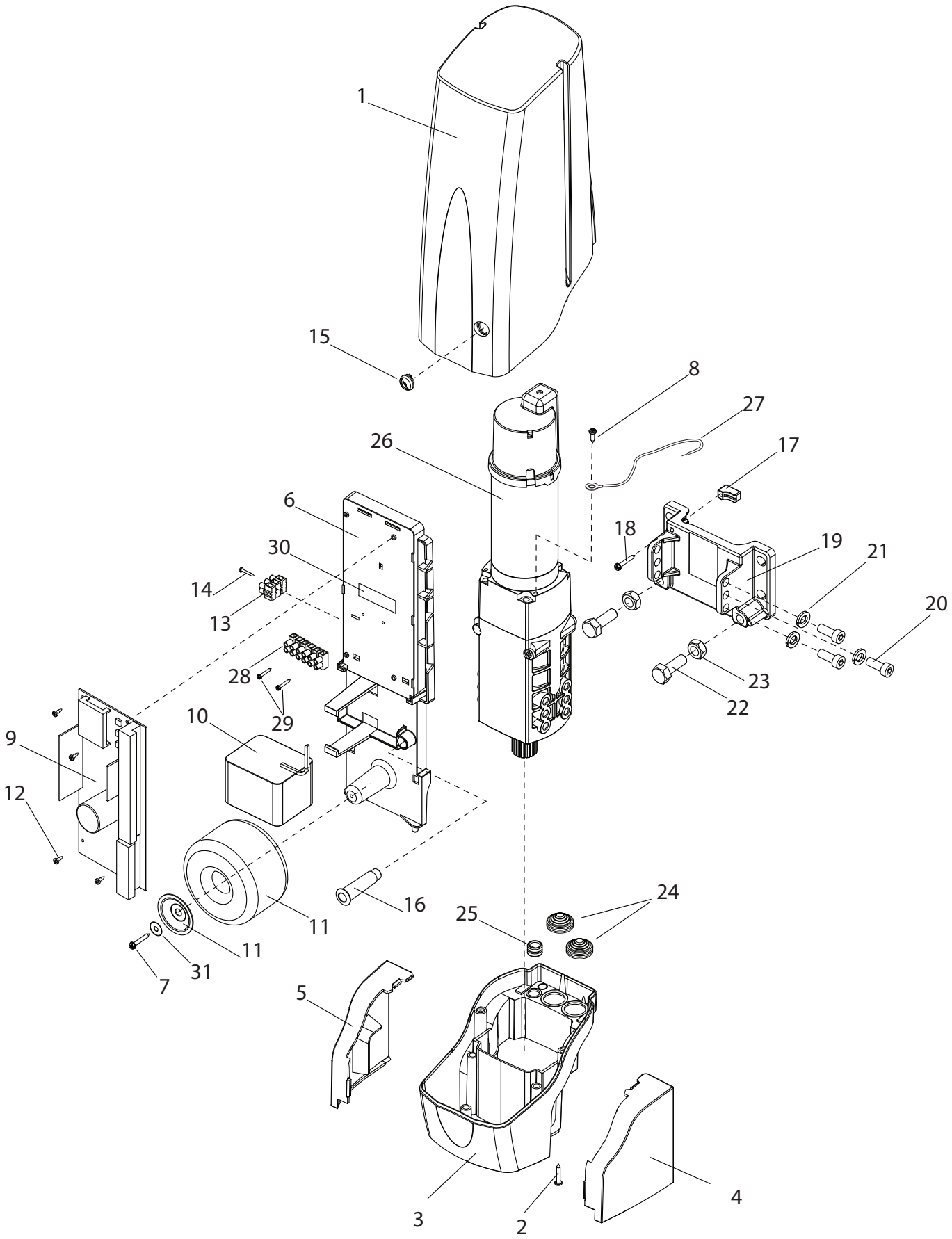

Mod.

200/BL824M
200/BL824S

Rev.01-0516

CARDIN®
RIELLO ELETTRONICA

BL
CARDIN

BL824

Pos.	Codice	Pz	Descrizione	Rif. Disegno
1	/XPSLIM CSU	1	COPERTURA SUPERIORE	3BL464
2	/ZVV KF6X1/2	2	AUTOF. TC+ 3.5X13 ZINCATA UNI6954	
3	/XPSLIM CIN	1	COPERTURA INFERIORE	3SL465
4	/XPSLIM FDX	1	FIANCHETTO DESTRO	3BL466
5	/XPSLIM FSX	1	FIANCHETTO SINISTRO	3BL467
6	/XPSLIM SSC	1	SUPPORTO SCHEDA	3BL468
7	/ZVV KF3.9X13	1	AUTOF. TMT+ 3,9X13 UNI6947 ZINCATA	
8	/ZVTCEI 4X10	2	VITE TCEI M4X10ZINCATA 8.8	
9	PRG824	1	PRG PER BL824 - DISP Q. NiMH	
10	ZRA24-1.3-C	1	BATTERIA NiMH 1,3Ah (5x4) 1.2V FILI	
11	ZUT180VA-BL-1	1	TRASFORMATORE TOROIDALE 180VA PRI=230V	
12	/ZVV KF4X3/8	4	KNIPPING KF4x3/8 (2,9x9,5)	
13	/ZMMOR 2.5MM	3/12	MORSETTO MAMMUT E100J MC4004	
14	/ZVV KF2X1/2	1	AUTOF. TC+ 2,2x13 ZINCATA UNI6954	
15	/XPSLIM TSB	1	TAPPO SBLOCCO	3BL469
16	/XPSLIM RSB	1	RACCORDO SBLOCCO	3BL470
17	/XPSLIM STR	1	STRINGICAVO	3BL471
18	/ZVV KF6X1	1	AUTOF. TC+ 3.5X25 ZINCATA UNI6954	
19	/XASLIM AAP	1	ATTACCO A PARETE	3BL473
20	/ZVTCEI 8X20Z	6	VITE TCEI 8x20 ZINCATA UNI5931	
21	/ZVRO GROW8QZ	6	ROSETTA GROWER M8 DIN7980 ZINCATA	
22	/ZVV TE10X30Z	2	VITE TE M10X30 UNI5739 - 8.8 - ZINCATA	
23	/ZVDADO M10Z	2	DADO M10 UNI5588 - 6S - ZINCATO	
24	ZSLPASSACAVO6	2	PASSACAVO TETTARELLA FORO 21mm	
25	ZSLPASSACAVO5	1	PASSACAVO PVC D=11,5mm d=10mm	
26	200/BLI824	1	MOTORE SLIM MONOSBLOCCO	
27	/ZMBL202 TER	1	FILO TERRA BL	4BL038
28	/ZMMOR 2.5MM	6/12	MORSETTO MAMMUT E100J MC4004 (vers. SLAVE)	
29	/ZVV KF2X1/2	2	AUTOF. TC+ 2,2x12,7 ZINCATA UNI6954 (vers. SLAVE)	
30	ZVE487	1	ETICHETTA PER MAMMUT BL1924ASW (vers. SLAVE)	
31	/ZVRO GR6X18Z	1	RONDELLA GREMBALIANA 6x18Z UNI6593	